ANDULIŲ—KRETINGOS SENKAPIO RADINIAI

IGNAS JABLONSKIS

Andulių—Kretingos senkapiai archeologams žinomi Andulių senkapio vardu nuo XIX a. pab. — XX a. pradžios, kai juos tyrinėjo Karaliaučiaus universiteto profesorius A. Becenbergeris ir kiti archeologai.

Senkapiai yra apie 0,5 km nuo dabartinės Kretingos miesto pietinės ribos, Danės slėnio kairiajame krante, apie 180 m nuo buvusios Kretingos pilies į šiaurę, iš seno ariamoje dirvoje.

1972 m. gegužės mėn. 22—23 d. per senkapius rytų—vakarų kryptimi buvo iškasta 1,5 m gilumo ir 2,5 m pločio viršuje tranšėja dujotiekiui. Kasant tranšėją, sunaikinta ir apardyta apie 25 kapus, kurių 18-os pėdsakus dar pavyko aptikti. Iš jų vienas yra nedeginto, o 17 — sudegintų mirusiųjų.

Anksčiausia pradėta laidoti senkapio rytinėje dalyje. Senkapiai pamažu plėtėsi į vakarus. Rytinėje senkapio dalyje, tarp 65 ir 70 m, skaitant nuo senkapių vakarinės ribos, ir nuo 78 m toliau rytų link yra jau kasinėti plotai.

Iš tranšėjos išmestose žemėse ir tranšėjos kraštuose likusių kapų duobių surinkta apie 120 įvairių IX—XII a. radinių [1]. Sudegintiems mirusiesiems į kapus dažnai dėtos nedegintos įkapės. Jų daugiau yra senkapio vakariniame pakraštyje. Į kapus buvo dedami papuošalai, darbo įrankiai, ginklai, o kapuose 3, 3A, 4, 6, 7, 10 rasta ir žiestų puodų šukių.

Įkapių gausumu išsiskyrė kiek geriau išlikę 3 kapai. Tai nedeginto mirusiojo kapas ir sudegintų mirusiųjų kapai Nr. 2 ir 4. Šių trijų kapų radiniai ir skelbiami šiame straipsnyje.

Nedeginto mirusiojo kapas. Tai vienintelis pastebėtas nedegintų mirusiųjų kapas. Tranšėja suardė jo dešinįjį šoną, nes 0,9 m gylio kapo duobė buvusi iškasta ta pačia kryptimi kaip ir tranšėja. Ji buvo 77 m į rytus nuo senkapio vakarinės ribos. Duobės dugne buvo gausu degėsių, griaučiai buvę karste, galva orientuota į vakarus.

Išilgai duobės, smaigaliu į rytus, mirusiojo krūtinės srityje gulėjo 52 cm ilgio kovos peilis labai puošniai apkaustytose odinėse makštyse. Jo geležtė yra 38,5 cm ilgio ir 2,8 cm pločio. Ąžuolinės rankenos galus dengė storos odos diskeliai su žalvarinėmis plokštelėmis.

Makštis rankenos srityje aplink ištisai apjuosta keturiomis varinėmis juostelėmis, puoštomis skersiniais grioveliais, trikampėlių ir skrituliukų eilutėmis, geroji makšties pusė dar puošta šešiomis 5,2×1,8 cm didumo rombo formos plokštelėmis (13 pav.).

Mirusiojo galvos srityje gulėjo dvi vienodos, rombinio skerspiūvio, į galus laibėjančios žalvarinės antkaklės praeinančiais ga-

[1] Radiniai perduoti Kretingos kraštotyros muziejui, ataskaitos — Kretingos kraštotyros muziejuje ir Lietuvos TSR MA Istorijos institute.

lais. Prie jų buvo žalvarinių įvijų vėrinėlis ir trys tamsiai mėlyno stiklo karoliai, kurių du statinaitės formos.

Mirusiojo krūtinės srityje gulėjo 6,9×6,6 cm dydžio plokščia lankinė laiptelinė segė. Jos paviršius ištisai puoštas iškilais spurgeliais. Kita, 5,3×3,6 cm dydžio, žalvarinė segė buvo keturkampė, kiaurarašte. Jos paviršius ištisai puoštas dviguba įspaustų trikampėlių linija.

Mirusiojo šlaunies srityje gulėjo tošinė dėžutė, kurioje, suvyniota į vilnonį audinį, gulėjo žalvarinė aštuonių apvijų apyran-

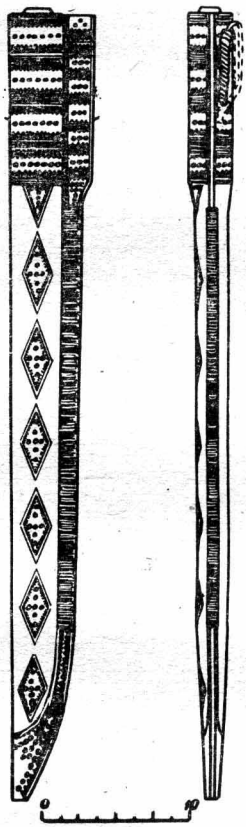

13 pav. Kovos peilio makštys.

kė. Jos visas paviršius puoštas dviem keturių griovelių zigzaginėmis juostomis. Ant dešinės rankos buvo septynios žalvarinės apyrankės. Iš jų trys buvo juostinės, pusapvale nugarėle, storėjančiais galais. Puoštos jos skersiniais ir įžambiais grioveliais, ranteliais, duobutėmis ir įspaustais skrituliukais.

Be šių, čia dar buvo 4 žalvarinės apyrankės rombinio skerspiūvio (0,7×0,5 cm). Rombo trumpesniosios ašies viršūnėlės nusklembtos. Į galus šios apyrankės laibėja, puoštos 2—3 grupėmis skersinių griovelių su ištisai rantytomis keterėlėmis.

Duobės pakraštyje dar aptikta geležinio skiltuvo lankelio dalis, įtveriamo peilio dalis ir drožtuvėlis su įmova kotui. Drožtuvėlio ašmenų plotis 3,5 cm.

Mirusiojo apatinis drabužis lininis, keturnytis, austas eglute. Viršutinis drabužis vilnonis, tokia pat rašto, keturnytis.

Atrodo, kad kapą pagal surastuosius papuošalus reikia datuoti IX a.

Sudeginto mirusiojo **kapas Nr. 2** aptiktas 19,5 m nuo vakarinės senkapio ribos, šiauriniame tranšėjos šlaite, 1 m gilumoje nuo žemės paviršiaus. Čia ant 3—5 cm storio degėsių ir degintų kauliukų trupinių sluoksnio buvo 15 įvairių įkapių (14 pav.).

Duobės vakariniame gale gulėjo pusiau perlaužtas dviašmenis kalavijas. Kalavijas yra buvęs 98 cm ilgio. Jo rankena turi 15 cm ilgio tiesų skersinį, o viršūnė užsibaigia suploto ovalo buože. Geležtės plotis prie rankenos yra 5 cm, toliau siaurėja iki 2,5 cm. Jos viduriu išilgai eina 1,2 cm pločio griovelis.

Šalia kalavijo rankenos gulėjo dvigubai susukta, paplokščia, 0,6 cm pločio, 4,1 cm ilgio juostelė, kurios vienas galas užsibaigia kilpele, o kitas — smeigtuku. Atrodo, kad šiuo pasaitu buvo prikabinama kalavijo makštis prie diržo, nes čia dar buvo matyti ir labai sunykę diržo apkausto fragmentai.

Po kalaviju smaigaliais į rytus gulėjo trys įvairaus didumo, masyvūs įmoviniai ietigaliai. Vienas jų buvo 27 cm ilgio, 4 cm pločio plunksna. Antras ietigalis — 17 cm ilgio, tačiau jo smaigalio apie 5 cm ilgio dalis buvo nulaužta. Šio ietigalio plunksnos plotis siekė 2,2 cm, o storis 1 cm. Trečias ietigalis trumpas — apie 14 cm ilgio. Visų šių ietigalių įmovose buvo likę užsikonservavusių medinių kotų dalys.

Kapo duobės rytiniame gale gulėjo žalvarinė vytinė kilpiniais galais antkaklė, o joje buvo sudėta žalvarinė apyrankė gyvuliniais galais, pasaginė segė cilindriniais galais ir žalvarinis pentinas iš keturkampio skersinio piūvio juostelės su 0,9 cm ilgio vinute lankelio išorės pusėje.

Kape rastas ir vienas apdegęs statinaitės formos žalvarinis karolis.

Be minėtų įkapių, šiame kape aptikta medžiui apdirbti įrankių. Jų tarpe yra staliaus drožtuvas pailgais ašmenimis, su rankena viename gale ir kilpa įtvirtinimui darbo stale kitame gale (14 pav., 5). Šio drožtuvo ilgis — 32 cm, tame tarpe ašmenų ilgis — 13,2 cm. Drožtuvo plotis — 1,8 cm. Drožtuvo kotas keturkampis. Jo 8,4 cm ilgio dalis prie ašmenų susukta grąžtu ir užsibaigia 6,6 cm ilgio ir 6×8 mm storio įtveriamąja dalimi. Kitame gale drožtuvo ašmenys užsibaigia smailėjančiu 4×5 mm skerspiūvio strypeliu, kuris atsilenkia nugarėlės pusėn ir sudaro 2,4 cm skersmens kilpą.

Kitas drožtuvėlis panašus į skaptą (14 pav., 7). Ašmenų dalis yra 8 cm ilgio ir 2 cm pločio. Ašmenys pereina į grąžtu susuktą stiebelį, kurio bėra likęs 2,5 cm galiukas. Drožtuvėlis yra buvęs naudojamas smulkių medinių detalių apdailai.

Trečias drožtuvėlis įmoviniu kotu yra 4,1 cm pločio ašmenimis (14 pav., 6). Drožtuvėlio ašmenų plokštuma su kotu sudaro

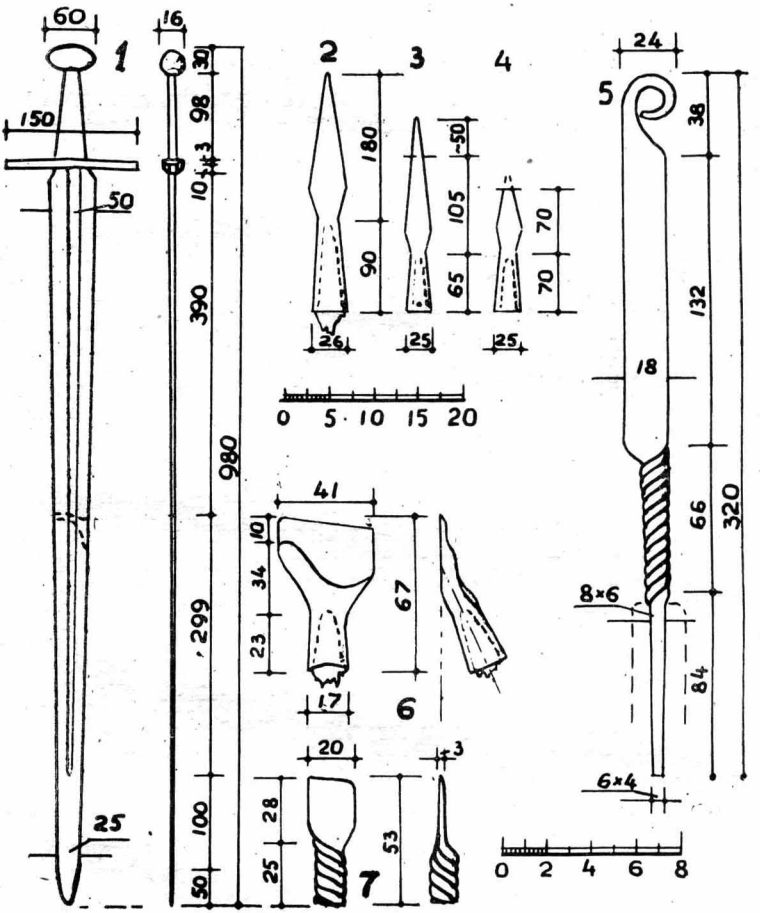

14 pav. Ginklai ir įrankiai iš kapo Nr. 2: 1 — kalavijas, 2, 3, 4 — ietgaliai, 5 — drožtuvas, 6 ir 7 skapteliai.

apie 20° kampą. Tuo kampu drožtuvėlį stumdant, buvo užbaigiama medinių detalių didesniųjų plokštumų apdaila.

Pagal dviašmenį kalaviją, žalvarinę smailėjančiu snukučiu gyvuliniais galais apyrankę, antkaklę kilpiniais galais ir masyvius ietigalius šis kapas datuojamas XI a.

Kapas Nr. 4. Kapo likučiai aptikti 23,5 m nuo senkapio vakarinės ribos, 1 m gilume nuo žemės paviršiaus.

Kape ant degėsių ir degintų kauliukų gulėjo žalvarinė vytinė kilpiniais galais antkaklė, dviašmenio kalavijo nuolauža, geležinė diržo sagtis, žalvarinė pasaginė segė aguoniniais galais, žalvarinė pasaginė segė žvaigždiniais galais ir kitos tokios pat segės dalys, įvijinis 9 apvijų žalvarinis žiedas, puošnus kryžinis 21 cm ilgio smeigtas su skirstomąja pakaba ir trimis poromis grandinėlių. Smeigto kryžmos buvo puoštos kūgeliais, o pakaba buvusi klota sidabro plokštele, kurios likę tik pėdsakai. Be to, rasta 14 įvairių žalvarinių apyrankių. Iš jų 8 netaisyklingo piūvio, masyvios, puoštos skersinių griovelių grupėmis su rantytomis tarp jų keterėlėmis. Tokio pat skerspiūvio masyvių apyrankių gyvuliniais galais buvo trys, o kitos dvi apyrankės — juostinės gyvuliniais galais taisyklingo skerspiūvio ir viena lengva juostinė taisyklingo skerspiūvio.

Kapą, atrodo, reikia datuoti XI a.

PAKALNIŠKIŲ (ŠAKIŲ RAJ.) SENKAPIO KASINĖJIMAI 1972 ir 1973 M.

JUOZAS ANTANAVIČIUS

1972 m 1973 m. vasarą Kauno Valstybinis istorijos muziejus tęsė archeologinius kasinėjimus Pakalniškių senkapyje. 1972 m. buvo ištirtas 700 m^2 plotas ir 1973 m. 970 m^2 plotas. Ištirtame 1670 m^2 plote aptikti 85 žirgų kapai, o juose 94 žirgų griaučiai. 78 kapuose buvo palaidota po vieną žirgą, dviejuose kapuose aptikta po tris žirgus ir penkiuose kapuose po du žirgus. Žirgai palaidoti ovalo formos skirtingo dydžio duobėse, daugiausia galvomis pietvakarių kryptimi. Keturiuose kapuose žirgai gulėjo galvomis į šiaurės vakarus ir trijuose — į pietryčius. Kape Nr. 171 aptikta trijų žirgų griaučių liekanos. Visų trijų žirgų laidojimo kryptis skirtinga: vienas žirgas gulėjo pietvakarių, antras — vakarų, o trečias — šiaurės rytų kryptimi. Sunku pasakyti, ar visi trys žirgai buvo palaidoti vienu metu, nes tik vieno žirgo griaučiai buvo nesuardyti.

Kapų duobių gylis 60—140 cm. Kartais jos buvo kasamos vienu galu gilesnės, nes žirgo priekinė dalis gulėjo 15—43 cm žemiau nei užpakalinė. Tačiau pasitaikė ir priešingų atvejų, pavyzdžius, kapuose Nr. 164 ir 165 priekinė žirgo griaučių dalis buvo aukščiau nei užpakalinė. Griaučių padėtis kapuose analogiška ankstesniais metais aptiktiems žirgų griaučiams. 26 kapuose žirgai gulėjo kniūpsti, kartais priekinė griaučių dalis būna kiek pasvirusi ant kairės pusės, galva pritraukta prie krūtinės arba pakišta po krūtine tarp priekinių kojų, kartais kaukolė stovi šnervėmis statmenai į duobės dugną. Kojos taip pat gana įvairioje padėtyje. Šešiolikoje kapų žirgai gulėjo ant dešiniojo šono, aštuoniuose kapuose — ant kairiojo šono. Kitų kapų griaučių padėties buvo neįmanoma nustatyti, nes kapai buvo suardyti.