Gintautas Vėlius

Lietuvos partizanų bunkerio Balandiškio kaime tyrinėjimai

LGGRTC organizuoja pokario partizanų slaptaviečių – bunkerių tyrinėjimus. 2010 m. lapkričio mėnesį LGGRTC užsakymu archeologiniai tyrinėjimai buvo atlikti Balandiškio kaime (Radviliškio r., Grinkiškio sen.) esančioje Lietuvos partizanų ryšininkų Sajų sodyboje. Šioje sodyboje 1949 m. vasario mėnesį buvo susirinkusi ir kurį laiką posėdžiavo Lietuvos partizaninio judėjimo vadovybė. Kilus pavojui partizanai persikėlė į netoliese esantį Mėnaičių kaimą, valstiečių Miknių sodyboje įrengtą bunkerį (apie jo tyrinėjimus žr. toliau šioje knygoje). Jame buvo įsteigtas Lietuvos laisvės kovos sąjūdis, kurio Taryba 1949 m. vasario 16 d. priėmė nepriklausomybės deklaraciją.

Remiantis Prisikėlimo apygardos štabo nario Viktoro Šniuolio *Vitvyčio* prisiminimais, 1948 m. rudenį Balandiškio kaime, Sajų sodyboje po ūkiniu pastatu buvo įrengtas Prisikėlimo apygardos štabo bunkeris. Šiame bunkeryje 1949 m. vasario–kovo mėnesiais V. Šniuolis asmeniškai mašinėle perspausdindavo Mik-nių sodyboje vykusių Tarybos posėdžių medžiagą. V. Šniuolis kartu su kitais Prisikėlimo apygardos štabo nariais čia slapstėsi ir dirbo iki 1950 m. rudens. Tuo metu ši vieta oficialiai jau vadinosi Lietuvos laisvės kovos sąjūdžio Visuomeninės dalies bunkeriu. Gavę žinių, kad bunkeris gali būti išduotas represiniams okupaciniams organams, partizanai skubiai jį apleido. Kaip paaiškėjo – ne veltui. Tarybinės represinės struktūros kelis mėnesius aplink Sajų sodybą laikė išdėstytas pasalas, tikėdamiesi, kad partizanai į bunkerį su-

1 pav. Tyrimų situacijos planas: 1 – sodybos pastatas; 2 – šulinys; 3 – perkasa; 4 – bunkeris. G. Vėliaus brėž.

Fig. 1. Situation plan of the excavation: 1 – a farmstead building; 2 – the well; 3 – the trench; 4 – the bunker.

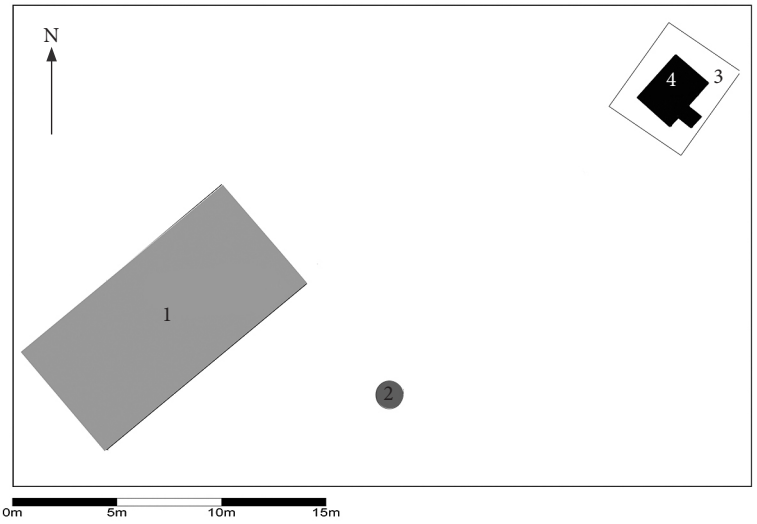



2 pav. Atkasta vidinė bunkerio erdvė. G. Vėliaus nuotr.
Fig. 2. The bunker's unearthed interior.

grįš. Vėliau bunkeris sodybos šeimininkų nebuvo užpiltas, laikui bėgant įgriuvo savaime ir sunyko. Tai sąlygojo palyginti prastą bunkerio medinių konstrukcijų išlikimą.

Tyrinėjimų vieta pasirinkta vadovaujantis buvusio partizano V. Šniuolio atsiminimais. V. Šniuolis nurodė sodyboje stovėjusio ūkinio pastato vietoje esančią įdubą kaip bunkerio vietą. Dabar pastato nebelikę, matomas tik ties įėjimu buvęs, matyt, atraminis durų staktos akmuo. Bunkerio vietoje buvo ovali 2x3 m dydžio, iki 50 cm gylio įduba, pailga PV–ŠR kryptimi. Jos vietoje atmatuota 4x5 m dydžio perkasa, orientuota analogiška kryptimi. Perkasa kasta 16,7 m į ŠR nuo sodybos gyvenamojo pastato R kampo, iki perkasos V kampo (1 pav.). Pradėjus kasinėjimus paaiškėjo, kad bunkerio vieta ilgą laiką naudota kaip šiukšlių duobė. Joje aptikta įvairiausių buitinių šiukšlių, statybinių medžiagų atliekų, šiferinės stogo dangos gabalų ir kt. Ant bunkerio duobės buvo užmestos medinės čia stovėjusio ūkinio pastato durys, taip pat aptikti užkritę šio pastato lubų likučiai. Konstatuota, kad šiukšlynas šioje vietoje ne kartą degintas.

Nukasus aplink įdubą buvusį povelėninį juodžemio sluoksnį, 25–30 cm gylyje išryškėjo stačiakampio formos 2x3 m dydžio bunkerio duobė, orientuota PV–ŠR kryptimi. Duobė buvo užpildyta pilkšva žeme, sumišusia su įvairiomis XX a. II pusės šiukšlėmis. Bunkerio duobė buvo įkasta į rausvo molio įžemį. Toliau tyrimai vykdyti tik bunkerio duobės ribose, gilintasi žemyn, stengiantis atidengti išlikusias medines konstrukcijas.

Į čia buvusio ūkinio pastato molinę aslą bunkerio medinė konstrukcija buvo įgilinta tik apie 20 cm. 45 cm gylyje pasirodė bunkerio lubas laikę statramsčiai ir sienų lentos. Pačių lubų neišliko, sutrešę lentų fragmentai aptikti tik sukritę į vidinę konstruktyvo erdvę. Ant statramsčių gulėjusios ir lubas laikiusios sijos aptiktos nuvirtę žemyn ties PV ir ŠV sienelėmis. Bunkerio konstrukcijoje naudoti 8–10 cm skersmens rąstai. Visi statramsčiai išliko tik ties PR sienele. Jų būta 5: 2 kampuose ir 3 palei sieną, maždaug kas 70 cm. ŠV siene-

lėje išliko tik 3 statramsčiai: 2 kampuose ir vienas 70 cm nuo V kampo. Galinėse bunkerio sienelėse statramsčių apskritai nerasta, tik minėtieji bunkerio kampuose. Statramsčiai, kurių aukštis siekė 80 cm, buvo sustatyti ant dviejų 3 m ilgio išilginių pamatinių rąstų, paklotų (įkasti giliau į molio įžemį) bunkerio duobės dugne, palei ilgąsias sieneles. Atstumas tarp šių rąstų – 1,8 m. Bunkerio sienelės išklotos iki 20 cm pločio ir 2–3 cm storio lentomis užkišant jas už statramsčių. Vienodos lentų krypties nesilaikyta. PV sienelėje išliko tik nežymūs lentų fragmentai. Iš jų sprendžiant, lentos buvo sukištos vertikaliai, už viršutinės sijos bei apačioje buvusios (?) skersinės lentos. ŠV sienelėje lentų fragmentai išliko tik ties V kampu. Sprendžiant iš jų, ši sienelė buvo išklota horizontaliomis lentomis, užkišant jas už statramsčių. ŠR vertikalių lentų sienelė pakrypusi į bunkerio vidų, kadangi apatinė lentų dalis remiasi į už statramsčių esantį skersinį rąstą, o viršutinė – į ant jų gulintį balkį. PR sienelės vieną ketvirtį sudaro vertikalios lentos, 2 ketvirčius ties įėjimu – horizontalios.

Įėjimas į bunkerį įrengtas ties PR šonu, 70 cm nuo P kampo. Įėjimas 80 cm ilgio, 70 cm pločio, kampuose – 90 cm aukščio statramsčiai. Prie statramsčių kas 15 cm buvo prikaltos 5 keturkampio 4x5 cm skersinio pjūvio kopetėlių pakopos. Įėjimo statramsčiai viršuje sujungti su pagrindinės patalpos 3x5 cm storio stačiakampio skersinio pjūvio sijomis. Tik ŠR įėjimo sienelė buvo išklota vertikaliomis lentomis.

Iki 30 cm pločio ir 3 cm storio grindų lentos guldytos skersai bunkerio (2 pav.). ŠV pusėje grindlenčių galai guldyti ant atraminio (pamatinio) rąsto. Čia jie buvo iškelti apie 10 cm ir gulėjo ant išilginio rąsto, pritvirtinto prie statramsčių. Matyt, taip grindys buvo pakeltos dėl besikaupiančio gruntinio vandens. Bunkerio centriniame trečdalyje grindų lentų apskritai nebuvo. Vietoje jų aptikta molio įžemyje iškasta iki 35 cm gylio duobė, kurios dugne aptikta pora grindlenčių. V. Šniuolio teigimu, bunkerio centre buvo iškastas įgilinimas, kadangi vidinės erdvės aukščio nepakakdavo, norint patogiau atsisėsti. Taip pat duobė buvo reikalinga susikaupusiam gruntiniam vandeniui surinkti. Dėl šios priežasties buvo iškasta minėta ovali duobė, prasidedanti įėjimo vietoje ir besibaigianti ties ŠV sienele. Ties bunkerio ŠV siena ant grindų aptiktas suolas, matyt, tarnavęs ir kaip gultas, padarytas iš 7 apie 4 cm storio, 1,8 m ilgio karčių. Suolas buvo įrengtas virš minėtos duobės, karčių galai rėmėsi į grindlentes (3 pav.).

Ties bunkerio PV bei ŠV sienelėmis pastato molio asloje tamsesne spalva išsiskyrė už-

3 pav. Bunkerio rekonstrukciniai brėžiniai – trimatis vaizdas. G. Vėliaus brėž.

Fig. 3. Reconstruction drawings – 3D image of the bunker.

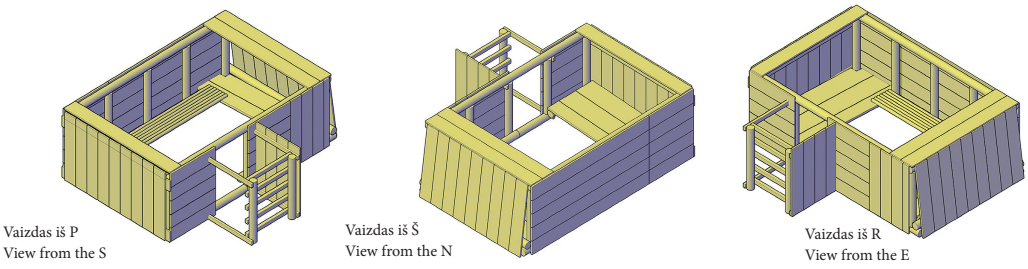

griuvusių apie 20 cm pločio ventiliacinių angų žymės. Angų kryptis statmena bunkerio sienoms, veda buvusio pastato išorės link.

Su bunkerio naudojimo laikais siejamų radinių aptikta tarp grindlenčių ir bunkerio centre iškastame įgilinime. Šio įgilinimo PR gale ties įėjimu aptiktas geležinis kirvis nulaužtu kotu. Išilgai duobės dugno gulėjo laužtuvas. Po gultu surinkti pieštukų 6 fragmentai, aptiktas trintukas. Tarpuose tarp grindlenčių gulėjo 10 pistoleto šovinių tūtelių bei 2 nepanaudoti šoviniai. Bunkerio PR kampe aptikti 2 dantų šepetėliai. Taip pat surastos 5 stiklinės vaistų ampulės, diržo grandis, šukos, metalinė saga su Vyčio ženklu, bunkerio statyboje naudotos įvairaus ilgio pramoninės gamybos vinys.

4 pav. Bunkerio rekonstrukcinis brėžinys – skersinis pjūvis: 1 – kopetėlės; 2 – sienų statramsčiai; 3 – sienų skersiniai; 4 – vertikalios sienų lentos; 5 – lubų lentos; 6 – lubų sijos; 7 – grindų sijos; 8 – gulto sijos; 9 – grindų lentos. G. Vėliaus brėž.

Fig. 4. Reconstruction drawing – cross-section of the bunker: 1 – the ladder; 2 – the wall studs; 3 – the wall crossbeams; 4 – the vertical wallboards; 5 – the ceiling planks; 6 – the ceiling beams; 7 – the sleepers; 8 – bed beams; 9 – the floorboards.

2010 m. Balandiškio kaime, Lietuvos partizanų ryšininkų Sajų sodyboje ištirtas 20 m^2 plotas – 4x5 m dydžio perkasa. Surastas čia buvęs pokario laikų Lietuvos partizanų bunkeris. Aptiktas 31 to meto individualus radinys. Išaiškintas slaptavietės medinio konstruktyvo pobūdis. Vidinė bunkerio erdvė buvo tik 3x1,9 m dydžio, 80 cm aukščio (4 pav.). Joje patogiau sėdėti būdavo įmanoma tik nuleidus kojas į bunkerio centre iškastą įgilinimą. Archeologinių tyrinėjimų radiniai, brėžiniai bei fotonuotraukų laikmenos saugomos LGGRTC muziejuje.

The excavation of the Lithuanian partisan bunker in Balandiškis village

The LGGRTC is organising the investigation of post-war resistance hideouts – bunkers. In 2010, an excavation was conducted, at its order, at the Balandiškis village (Grinkiškis Eldership, Radviliškis District) farmstead of the Saja family who were Lithuanian partisan liaisons (Fig. 1). The leadership of the Lithuanian partisan movement gathered at this

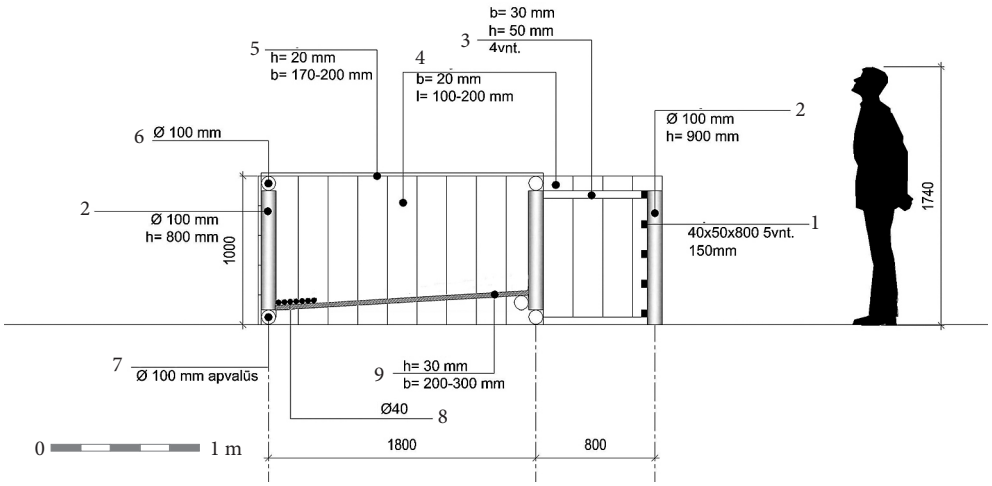

farmstead in February 1949 and held sessions there for some time. In 2010, a 4 x 5 m trench (20 m^2) was excavated and the post-war Lithuanian party bunker together (Fig. 2) with 31 contemporaneous individual finds was found under an outbuilding. The nature of the hideout's wooden construction was ascertained (Fig. 3). The bunker's interior was 3 x 1.9 x 0.8 m (Fig. 4). It would have been possible to sit comfortably in it only if one put one's feet in the pit dug in the centre of the bunker.

Gintautas Vėlius

Partizanų vadavietės bunkerio Mėnaičių kaime tyrinėjimai

Lietuvos partizanų vadų suvažiavime, kuris vyko 1949 m. vasario 2–20 d. Radviliškio r. Grinkiškio apylinkės Mėnaičių kaimo valstiečių Miknių sodyboje, po klėtimi įrengtame bunkeryje buvo pasirašyta Lietuvos laisvės kovos sąjūdžio tarybos 1949 m. vasario 16 d. deklaracija. Lietuvos Respublikos Seimas 1999 m. sausio 12 d. priėmė įstatymą, kuriuo nurodoma, kad ši deklaracija yra Lietuvos valstybės teisės aktas. 2010 m. LGGRTC bei Krašto apsaugos ministerijos iniciatyva nuspręsta Miknių sodyboje buvusios klėties bei bunkerio vietoje atlikti archeologinius tyrinėjimus, remiantis tyrinėjimų duomenimis, šiuos svarbius mūsų istorijai paveldo objektus atstatyti ir įkurti 1949 m. įvykius menantį muziejų. 2010 m. gegužės mėnesį pirmą kartą Lietuvos istorijoje pokario laikų partizanų bunkerio vietoje atlikti archeologiniai tyrinėjimai.

Apygardos vado Leono (Leonardo) Grigonio *Užpalio* prašymu, 1948 m. rugsėjo pas-

1 pav. Perkasos situacijos planas: 1 – garažas; 2 – šulinys; 3 – gyvenamasis namas; 4 – tvartas; 5 – perkasa; 6 – buvusi klėtis; 7 – bunkeris. G. Vėliaus brėž.

Fig. 1. Situation plan of the trench: 1 – the garage; 2 – the well; 3 – the residential home; 4 – the stable; 5 – the trench; 6 – the former maple; 7 – the bunker.

